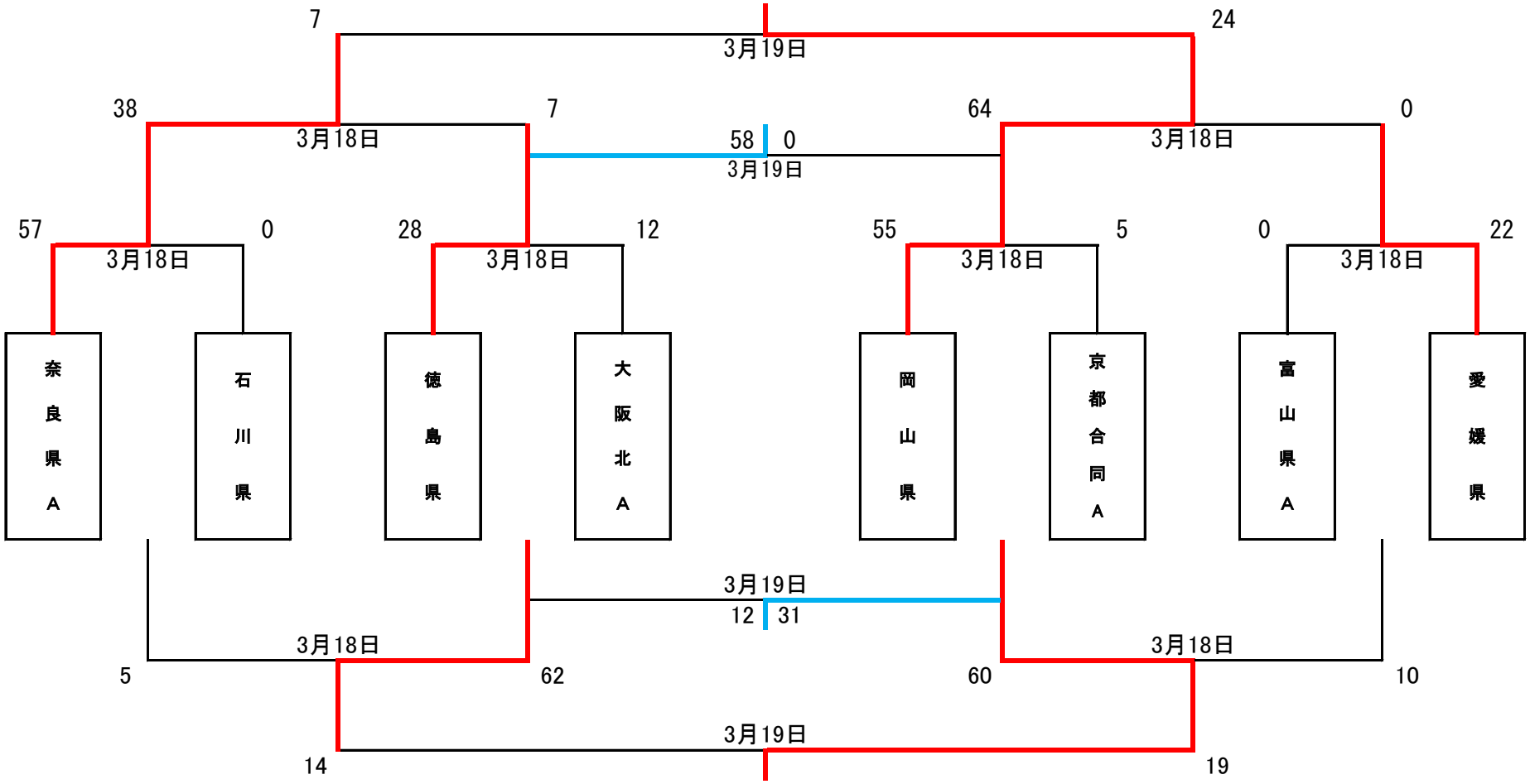
7
24
3月19日
38
7
64
0
3月18日
58
0
3月19日
3月18日
57
0
28
12
55
5
0
22
3月18日
3月18日
3月18日
3月18日
奈良県A
石川県
徳島県
大阪北A
岡山県
京都合同A
富山県A
愛媛県
3月19日
12
31
3月18日
3月18日
5
62
60
10
3月19日
14
19